MARTEAU A AIGUILLES GP851A

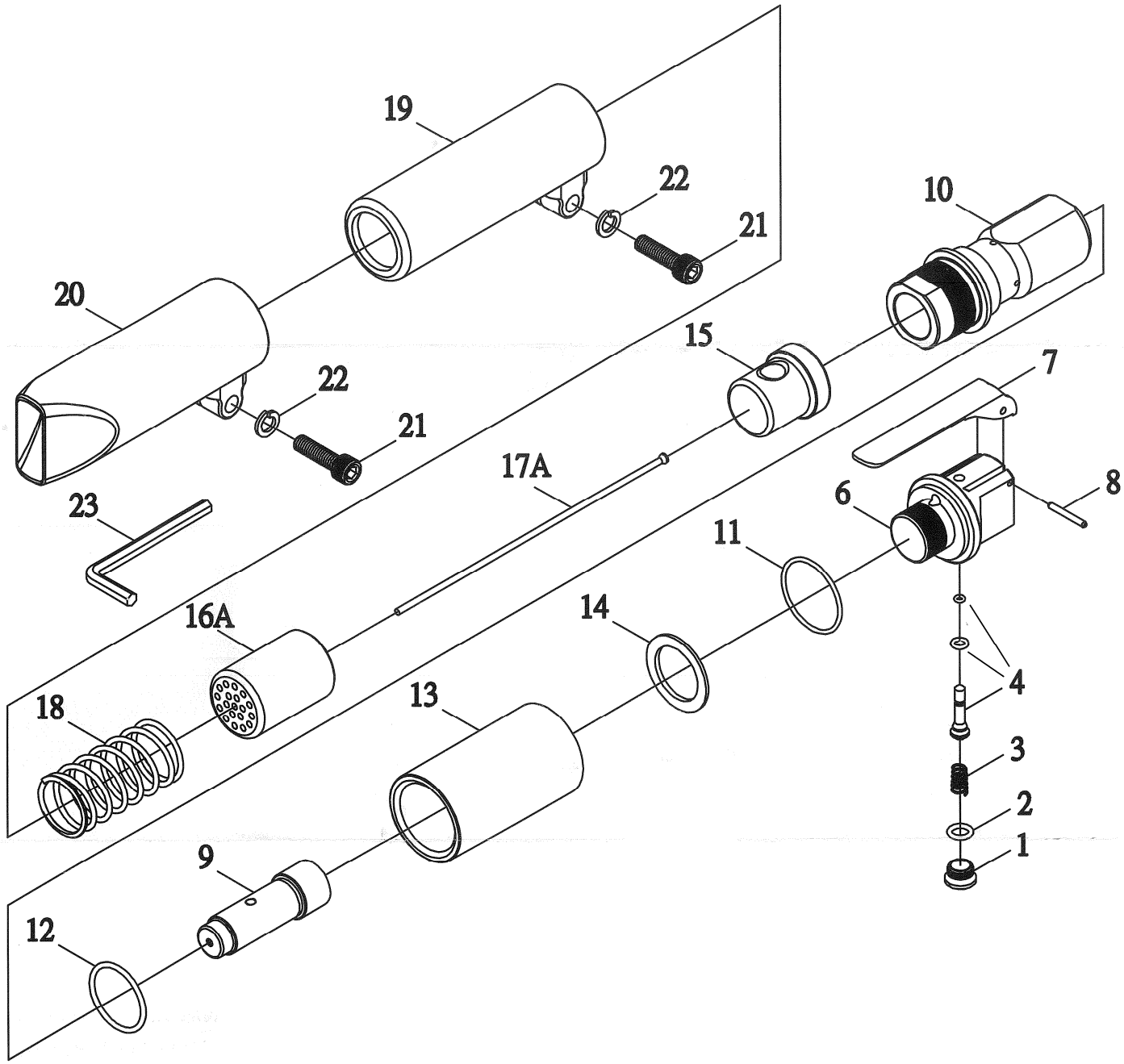

Repère°	Référence	Désignation	
1	85201	Bouchon de valve	*
2	85202	Joint torique	
3	85203	Ressort	
4	85204	Kit valve	*
		Joint torique	
		Joint torique	
6	851A06	Tete	
7	85207	Levier	
8	85208	Goupille élastique	
9	85209	Piston	*
10	85210	Cylindre	*
11	85211	Joint torique	*

Repère	Référence	Désignation	
12	852A13	Joint torique	*
13	851A13	Carter arrière	
14	851A14	Bague	
15	85216	Arbre	
16A**	85217	Porte aiguilles 3mm	*
17A**	85218	Aiguilles 3mm (19)	*
18	85219	Ressort	*
19	85220	Tube intermédiaire	
20	85221	Tube avant	
21	85222	Vis (2)	
23	85223	Rondelle (2)	
24	128004	Joint torique	*

*** pièces d'usure**
**** en option 16B : ref. 85224 porte aiguilles 2mm**
**** en option 17B : ref. 85225 jeu d'aiguilles 2mm (29)**

DELTAIR

OUTILLAGE INDUSTRIEL DELTAIR - 4, rue de Chanteloup - 95100 ARGENTEUIL
Tél. : 01 41 19 33 22 - Fax : 01 41 19 33 39 - Email : oideltair@deltair.fr