CLE A CHOCS 3/4’’ ref : YC1015CD

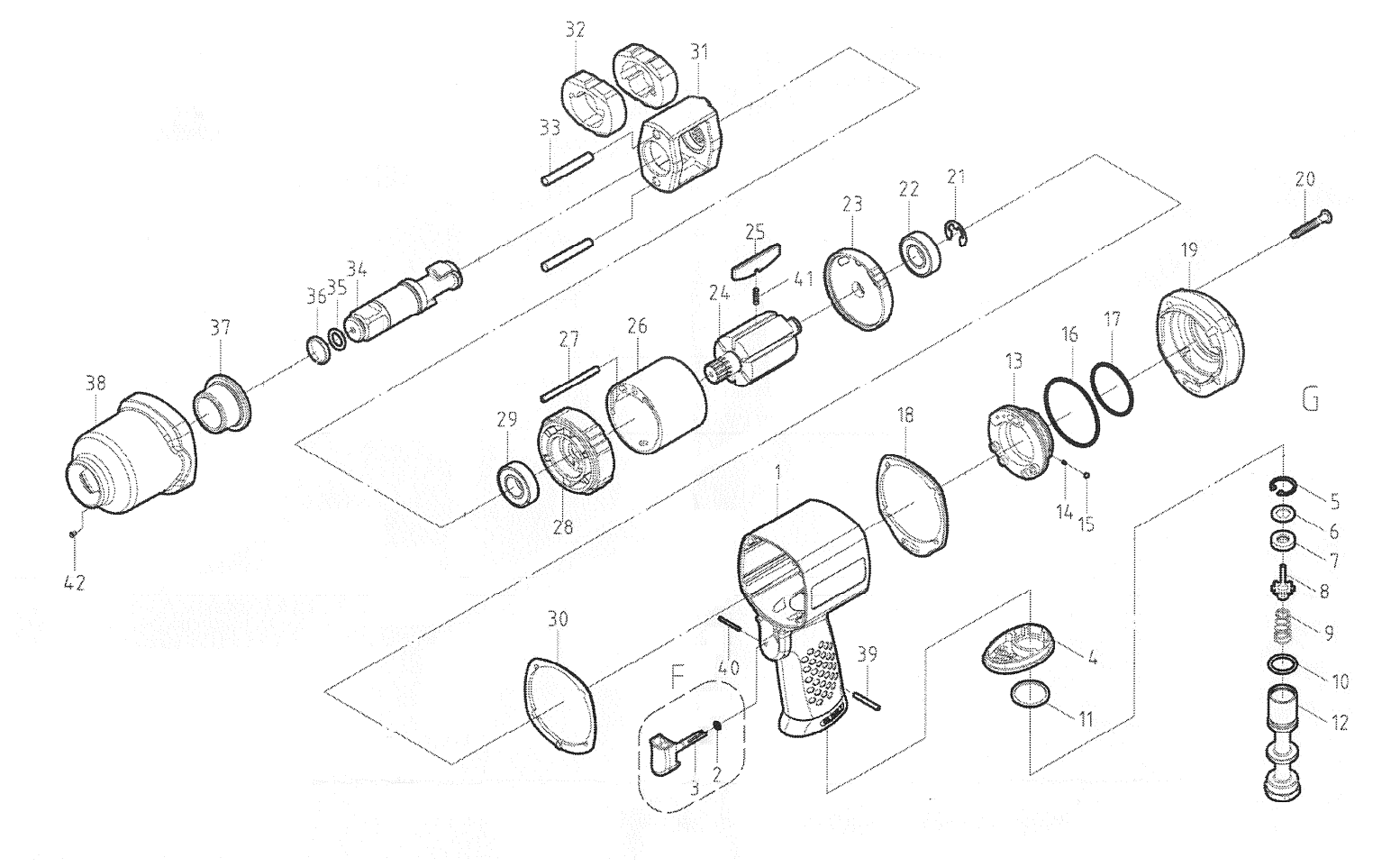

Repère	Référence	Désignation	
1	001011063	Corps arrière	1
2*	OR3510	Joint torique	1
3	030021063	Gâchette	1
4*	004011063	Déflecteur	1
5	CCRTW-17	Circlip	1
6	016021063	Rondelle	1
7*	SL004 0il	silencieux	1
8*	0110011032	Clapet	1
9*	002011063	Ressort conique	1
10*	ORAS114	Joint torique	1
11*	016011063	Rondelle	1
12	005011063	Entrée d’air 1/4"-18NPT	1
			1
13	031021063	Inverseur	1
14	007021027	Ressort	1
15	SB1/8	Bille	1
16*	ORAS033	Joint torique	1
17*	ORS32	Joint torique	1
18*	061021063	Joint plat AR	1
19	071011063	Carter arrière	1
20	049011063	Vis	4
21	CCETW-10	Circlip	1

Repère	Référence	Désignation	
22*	BR6001ZZ-2	Roulement	1
23*	011011063-2	Flasque AR	1
24	013031063	Rotor	1
25*	014011063	Palette	7
26*	012031063	Cylindre	1
27	SP4055	Goupille élastique	1
28	015011063-2	Flasque AV	1
29*	BR6002ZZ	Roulement	1
30*	061011063	Joint plat AV	1
31*	020021063	Enclume	1
32*	02204131	Marteau	2
33	023021063	Axe marteau	2
34*	025011035	Broche de sortie	1
35	ORAS112	Joint torique	1
36*	060911035	Jonc de retenue	1
37*	026011035	Coussinet	1
38	027011035	Corps avant	1
39	SP3024-2	Goupille élastique	1
40	SP2020	Goupille élastique	1
41	007011063	Ressort	7
42	OD03	Bouchon	1

***Pièces d’usure**

OUTILLAGE INDUSTRIEL DELTAIR - 4, rue de Chanteloup - 95100 ARGENTEUIL
Tél. : 01 41 19 33 22 - Fax : 01 41 19 33 39 - Email : oideltair@deltair.fr

23/07/2015