PONCEUSE D'ANGLE ref : YP-S451

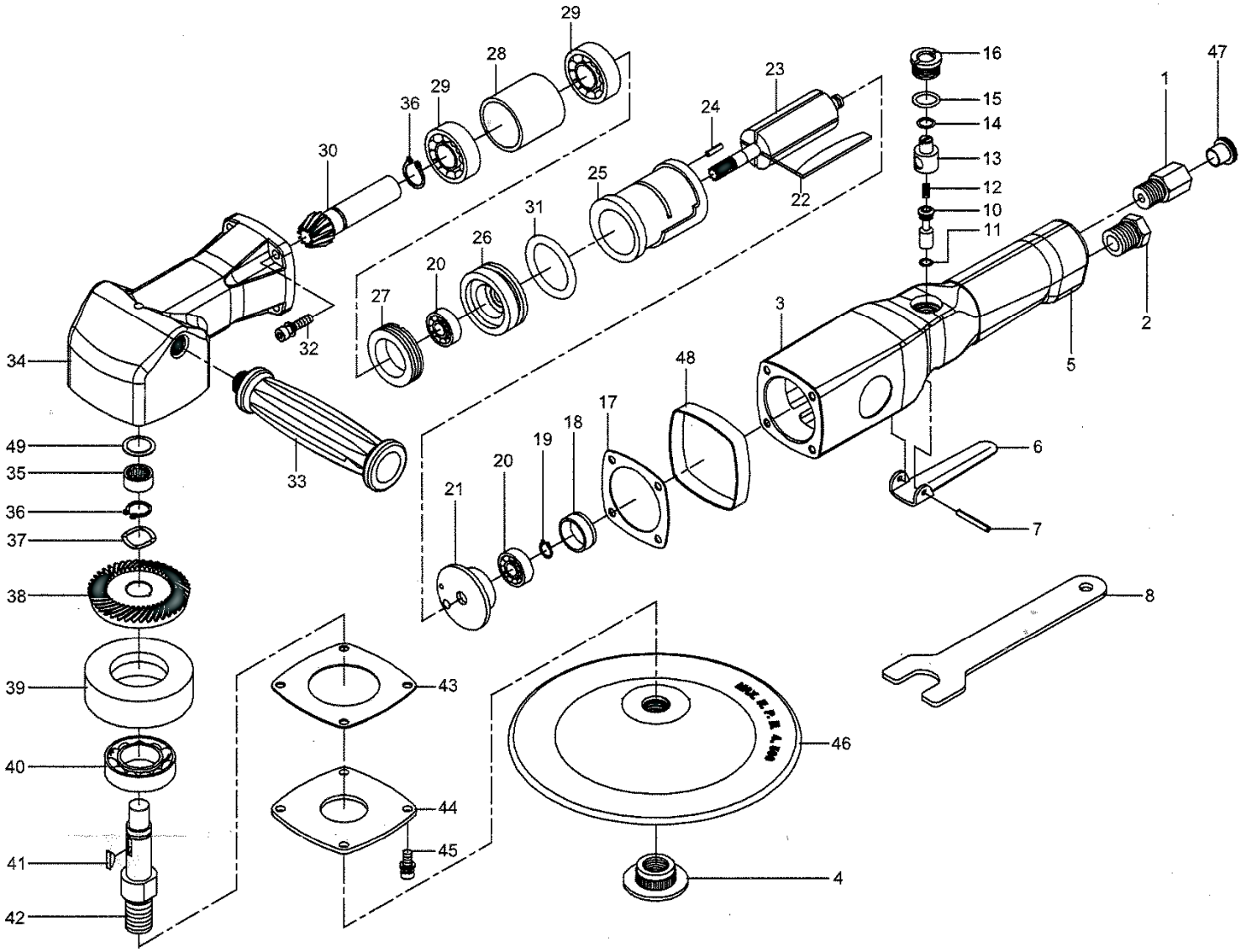

Rep	Réf.	Désignation
1	B770011200	admission
2	B770010200	échappement
3	B770001100	carter moteur
4	B770043200	écrou de blocage
5	S451-05	protection caoutch.
6	B161004200	levier
7	B803005200	goupille
8	B770045200	clé
9	B770006600	corps de valve
10*	B770007200	clapet
11*	B840002800	joint torique
12	B770009000	ressort
13	B770012200	régulateur d'air
14*	B840013800	joint torique
15*	B841002800	joint torique
16	B770003200	bouchon de valve

Rep	Réf.	Désignation
17	B770020900	joint
18	B770021700	capuchon arrière
19	B770022000	Circlip
20*	EDR022	Roulement (2)
21*	B770029400	flasque AR
22*	495-29	Palette (4)
23*	B770025200	Rotor
24	B858044200	Goupille
25*	B770024300	Stator
26*	B770027400	flasque AV
27	B770015200	bague de fixation
28*	B770016200	Entretoise
29*	49511	Roulement (2)
30*	B770018200	pignon conique
31	S451-31	joint torique
32	B811036000	Vis (2)
33	B770044700	Poignée

Rep	Réf.	Désignation
34	B770019100	carter de renvoi d'angle
35*	B770032000	roulement a aiguilles
36	B770033000	Circlip
37	B801014000	rondelle élastique
38*	B770035200	roue conique
39	B770036100	logement de roulement
40*	B770037000	roulement
41	B768019200	clavette
42*	B770038200	Axe
43	B770040900	Joint
44	B770041200	plaque de fermeture
45	B811036000	Vis (8)
46*	B770042700	plateau
47	—	bouchon de protection
48	S451-48	anneau caoutchouc
49	S451-49	rondelle

*** pièces d'usure**

DELTAIR

OUTILLAGE INDUSTRIEL DELTAIR - 4, rue de Chanteloup - 95100 ARGENTEUIL
Tél. : 01 41 19 33 22 - Fax : 01 41 19 33 39 - Email : oideltair@deltair.fr

15/07/2013